Fig. 2 - Connection Diagram / Anschlussbelegung / Diagramme de raccordement / Diagrama de conexiones / Diagramma di funzionamento / Collegamenti elettrici / Forbindelsesdiagram

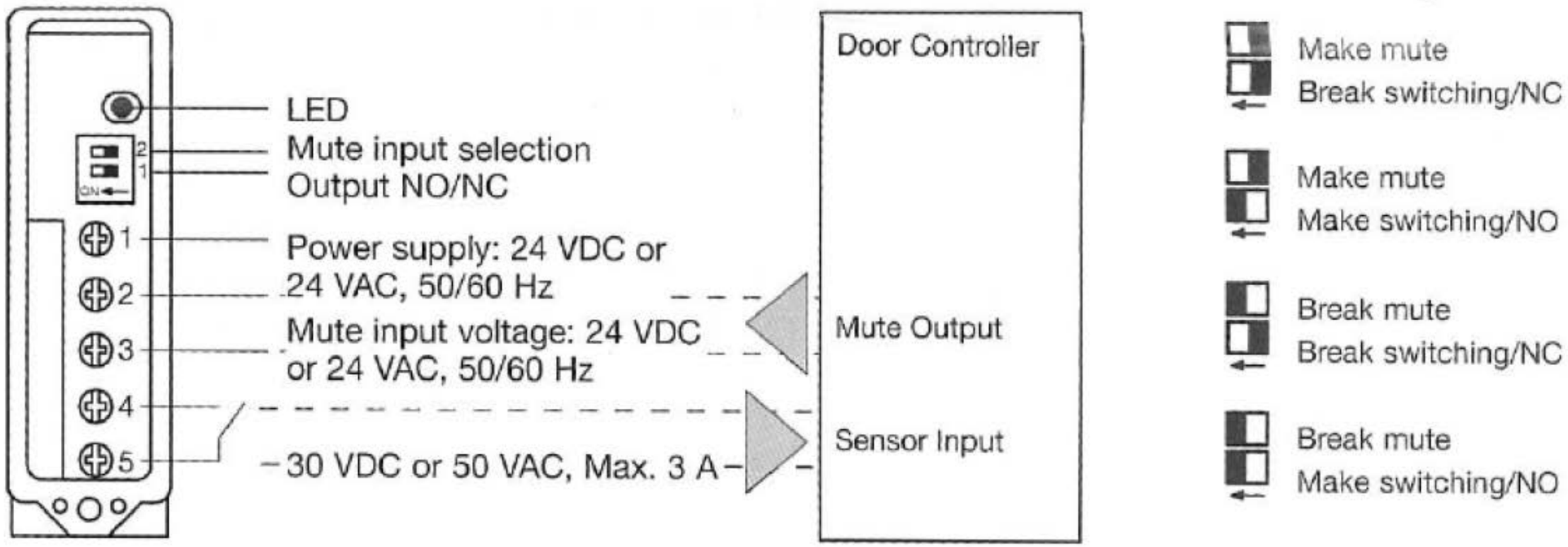

PM. sensor / PM-Sensor / Détecteur PM / Sensor PM. / Sensore PM. / PM.-aftaster
Extern / Extern / Externe / Externo / Esterno / Ekstern
Door Controller / Tür-Controller / Contrôleur de portes / Controlador de puerta / Centralina della porta automatica / Dørstyreenhed
Mute Output / Ausgang stummschalten / Sortie Mute / Función mute / Uscita Mute / Opstartskontrollens udgang
Sensor Input / Sensor-Eingang / Entrée du détecteur / Entrada del sensor / Ingresso sensore / Aftasterens indgang
Break switching / Öffnerkontakt / Sortie NF / Normalmente cerrado / Norm. chiuso / Brydefunktion
Make switching / Schließkontakt / Sortie NO / Normalmente abierto / Norm. aperto / Sluttefunktion
Break mute / Stummschaltung aus / Test coupure inactif / Desactivar mute / NC Mute / Bryde mute-funktion
Make mute / Stummschaltung ein / Test coupure actif / Activar mute / NA Mute / Slutte mute-funktion